<<ՀԵՐՄԵՍ>>ՍՊԸ
ՀՀ Ք.ԱՐՏԱՇԱՏ
ՄԱՐՔՍԻ 6/27

<<HERMES>>LTD
RA c.ARTASHAT
MARKS 6/27

ՀՀ ԱՐԱՐԱՏԻ ՄԱՐԶԻ ՄԽՉՅԱՆ ՀԱՄԱՅՆՔԻ ՄՇԱԿՈՒՅԹԻ ՏԱՆ ԿՈՆՍՏՐՈՒՅՑԻԱՆԵՐԻ ՈՒԺԵՂԱՑՄԱՆ

ԱՇԽԱՏԱՆՔԱՅԻՆ ՆԱԽԱԳԻԾ

Պատվիրատու *ՄԽՉՅԱՆԻ ՀԱՄԱՅՆՔԱՊԵՏԱՐԱՆ*

Նախագծող- *<<Հերմես>> ՍՊԸ* */ լիցենզիա 11986/*

-ԱՐՏԱՇԱՏ 2018-

ՀԱՅԱՍՏԱՆԻ ՀԱՆՐԱՊԵՏՈՒԹՅՈՒՆ
ՔԱՂԱՔԱՇԻՆՈՒԹՅԱՆ ՆԱԽԱՐԱՐՈՒԹՅՈՒՆ ՎԵՐԱՁԵՎԱԿԵՐՊՎԱԾ

ԼԻՑԵՆԶԻԱ

№ 1986

(լիցենզիայի համարը)

ՔԱՂԱՔԱՇԻՆԱԿԱՆ ՓԱՍՏԱԹՂԹԵՐԻ ՄԵԼԱՄԱՆԵԿ ԳՈՐԾԱԳԼԽՈՒԹՅՈՒՆ
(ԲԱՑԱՌՈՒԹՅԱՄԲ ՇԻՆԱՐԱՐՈՒԹՅԱՆ ԹՈՒՅԼՏՎՈՒԹՅՈՒՆ ՉՊԱՀԱՆՋՎՈՂ ԳՈՐԾՈՒՆԵՈՒԹՅՈՒՆ)

(գործունեության տեսակը)

Տրվում է «29 ապրիլի 2008թ.» « ՀԵՐՄԵՍ » ՍՊԸ, ԱՐԱՐԱՏԻ ՄԱՐԶ, ք. ԱՐՏԱՇԱՏ, ՄԱՐՔՍԻ փ., 6 շ., բն. 27

(լիցենզիան տալու ամսաթիվը, իրավաբանական անձի անվանումն ու գտնվելու վայրը,
իսկ անհատ ձեռնարկատիրոջ համար՝ ազգանունը, անունն ու բնակության վայրը)

Գործողության ժամկետը՝ ԱՆԺԱՄԿԵՏ

ՀՀ ՔԱՂԱՔԱՇԻՆՈՒԹՅԱՆ ՆԱԽԱՐԱՐ (ստորագրություն) Վ. ՎԱՐԴԱՆՅԱՆ (անուն, ազգանուն)

Կ.Տ.

ԲԱՑԱՏՐԱԳԻՐ

1. Նախագիծը մշակված է ՀՀ-ում գործող ճախագծմամբ նորմերին և տեխնիկական եզրակացությամբ հաստատվածին:
2. Նախագիծը մշակված է ճարտարապետական գծագրերի հիման վրա:
3. Նախագծով ճախատեսված են հետևյալ լուծումները.
   - Հիմքերի ուժեղացումը իրականացնել հատվածային-հատակած,
   - Պատերը ներսից ուժեղացնել տորկրետ բետոնով ցանցի վրայով
   - Պատերը դրսից դրվել ջրամեկուսացնող և տարեքանչիկ բետոնով
   - Պատերի տակի առանձնացումը ուժեղացնել նույնպես բետոնով ցանցի վրայով:

Տեղամասի հիդրոերկրաբանական պայմանները տարածքում տեղում հողերի աշխատանքների իրականացման գործընթացում կարող է գրանցվել հիդրոմեկուսացման դեպքում ստորերկրյա ջրերի մակարդակի հետ հանգամանքներ ոչ մեծ, այդ իսկ հիդրոմեկուսացման դեպքում ստորերկրյա ջրերի մակարդակի և ճակատային ճնշման բացակայության դեպքում ստորերկրյա ջրերի հիդրոմեկուսացման դեպքում հիդրոմեկուսացման աշխատանքների կատարելը, ամրությունը գրանցելուց հետո, նոր մեթոդով հիդրոմեկուսացման աշխատանքներ կատարելը:

4. Սեփականատերերը պետք է ապահովեն շինարարության ընթացքում հիմքերի տակ գտնվող ճախատեսված հողերի ամրությունը, ինչպես նաև ստորերկրյա ջրերի մակարդակի հետ հանգամանքներ ոչ մեծ, այդ իսկ
   - Հիմքերի տեղադրումը իրականացնել ըստ ուղղության ինչպես և/կամ ցանցի հիմքի ցանցի վրայով, բետոնացումը իրականացնել ուժեղացնելով և տորկրետ եղանակով:
   - Պատերը ուժեղացնելը իրականացնել ցանցերով, ինչպես նաև ուղղաձիգ ամրացումներով
5. Նախագծով կոնստրուկցիաները հաշվարկված են ըստ նորացված կոդերի ընդունված մեթոդով, բեռնվածքների հատուկ գուգացման պայմանից: Հաշվածաց գործող նորմերի համաձայն բեռնվածքները.
   - Սեյսմիկ -3 գոտի, Ը=0.4 գ.(9 բալ և ավելի)
   - ժամանակավոր նորմատիվային -4.0 կՊա
   - ժամանակավոր կարճաաև նորմատիվային -1.4 կՊա
   - շյուռ նորմատիվային -0.7 կՊա
6. Նախագծով ճախատեսված է հետևյալ նյութերի կիրառումը
   - բետոն-ծանր, լցանյութերը - բազալտային խիճ և կվարցային ավազ:
   - էլեկտրոդները Է-42Ա տիպի, ըստ ՍՆԻՊ 9467-82-ի

ՀՀ ԱՐԱՐԱՏԻ ՄԱՐԶԻ ԱՇԱՏԱՆՔԻ ՄԵՍԿՈՒՅՑԻ ՏԱՆ				
ՏԱՐԱԾՔ				
ԿՍՄՈՒՑ	ՇԱՐԱՏՈՒՄ	ԾԱՌԱՅՈՒԹՅԱՆ ՄԱՍ	ՓՈՒԼ	ԹԵՐԹԵՐԻ
	04203205		ԱՄ	ՏԸ-1	9
ԲԱՑԱՏՐԱԳԻՐ: ՆԱԽԱԳԾԻ ԿԱՌՈՒՑ:				"ԲԱԳԱՄԱՆԻ ԲԱՐԻՔ" ՓԲԸ

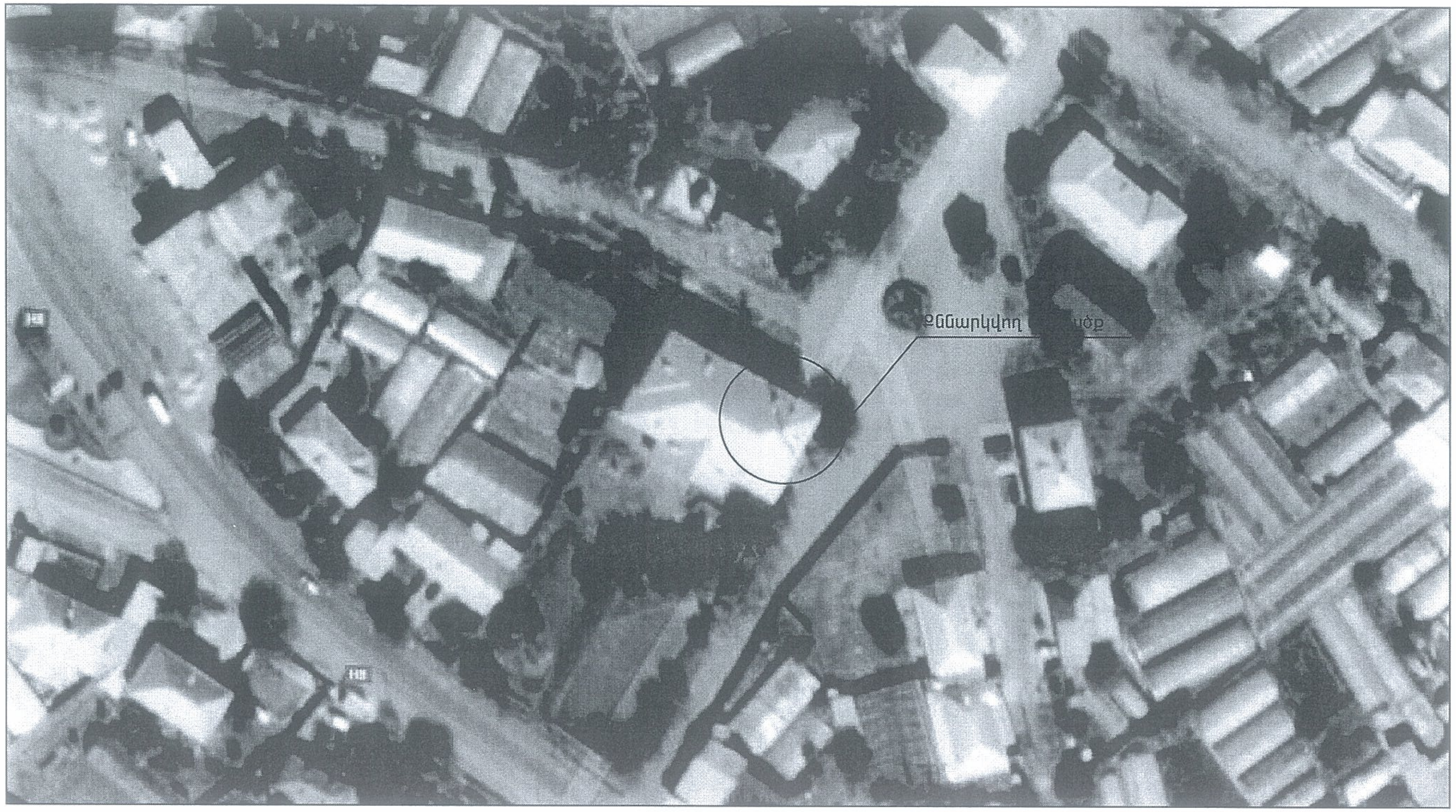

ՀԱՄԱՁԱՅՆԵՑՎԱԾ Է

ՄԽՉՅԱՆԻ ՀԱՄԱՅՆՔԱՊԵՏ Խ. ՊՈՂՈՍՅԱՆ

		ՀՀ ԱՐԱՐԱՏԻ ՄԱՐԶԻ ԱՆ ՀԱՄԱՅՆՔԻ ՄՇԱԿՈՒՅԹԻ ՏԱՆ			
ՏՆՕՐԵՆ					
ԿԱՏԱՐԵՑ		ՃԱՐՏԱՐԱՊԵՏԱՇԻՆԱՐԱՐԱԿԱՆ ՄԱՍ	ՓՈՒԼ	ԹԵՐԹ	ԹԵՐԹԵՐ
	Ս.ԳԵՎՈՐԳՅԱՆ		ԱՆ	ՃՇ-2	9
		ԳԼԽԱՎՈՐ ՀԱՏԱԿԱԳԻԾ:	" ՀԵՐՄԵՍ " ՍՊԸ		

2-2

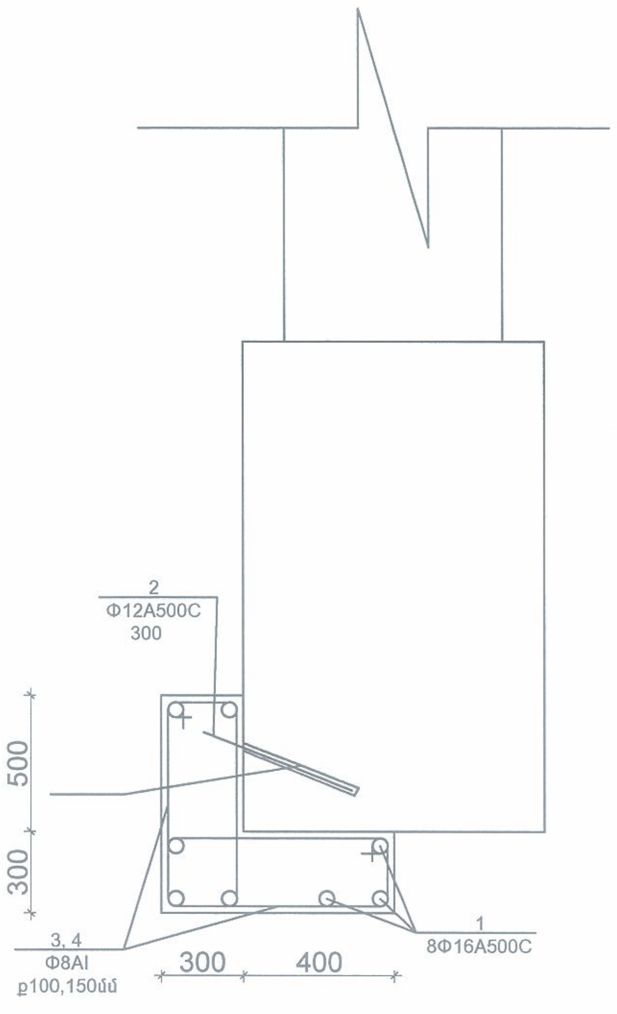

ՄԱՍՆԱԳԻՐ ՄԵԿ ԷԼԵՄԵՆՏԻ ՀԱՄԱՐ

Ձևաչափ	Գոտի	Դիրք	ՆՇԱՆԱԿՈՒՄ	ԱՆՎԱՆՈՒՄ	ՔԱՆԱԿ ՀԱՏ	ԾԱՆՈԹՈՒԹ.
				Միաձույլ հիմք 1 (18հատ)		
		1	ԳՈՍՏ 10884-94	Φ16A500c L=1400	8	2.212կգ
		2	ԳՈՍՏ 10884-94	Φ12A500c L=500	8	0.444կգ
		3	ԳՈՍՏ 5781-82	Φ8AI L=2150մմ	8	0.85կգ
		4	ԳՈՍՏ 5781-82	Φ8AI L=1950մմ	8	0.77կգ
				Բետոն B20 դասի		0.36մ^3
				Պատերի ուժեղացում /260քմ/		
		6	ԳՈՍՏ 10884-94	Φ12A500c L=9100մմ	35	8.1կգ
		5	ԳՈՍՏ 8478-82	Φ4BpI 150x150մմ	260քմ	1.32կգ
		7	ԳՈՍՏ 5781-82	Φ8AI L=500մմ	262	0.20կգ
		8	ԳՈՍՏ 5781-82	Φ8AI L=700մմ	150	0.28կգ
				Բետոն մանրահատիկ B15 դասի		0.05մ^3
				Աստիճանների ուժեղացում		
		9	ԳՈՍՏ 8478-94	Φ4BpI 150x150մմ	32քմ	1.32կգ
		10	ԳՈՍՏ 10884-94	Φ12A500c L=150մմ	120	0.13կգ
		11	ԳՈՍՏ 8509-72	L50x5 L=70մմ	120	0.61կգ
				Բետոն մանրահատիկ B15 դասի		32x0.02մ^3

ՄԱՆՐԱՄԱՍՆԵՐ

ԴԻՐՔ	ԷՍՔԻԶ
3	830; 250; 320; 750
4	730; 250; 320; 650
7	450; 50
8	600; 50; 50

ՀՀ ԱՐԱՐԱՏԻ ՄԱՐԶԻ ԱՆ ՀԱՄԱՅՆՔԻ ՄՇԱԿՈՒՅԹԻ ՏՈՒՆ		
ՃԱՐՏԱՐԱՊԵՏԱՇԻՆԱՐԱՐԱԿԱՆ ՄԱՍ	ՓՈՒԼ / ԱՆ	ԹԵՐԹ / 6Շ-3
ԿՏՐՎԱԾՔ 2-2: ՆՅՈՒԹԱԾԱԽՍԸ:	ԹԵՐԹԵՐ / 9	" ՀԵՐՄԵՍ " ՍՊԸ

ՏՆՕՐԵՆ
ԿԱՏԱՐԵՑ Ս.ԳԵՎՈՐԳՅԱՆ

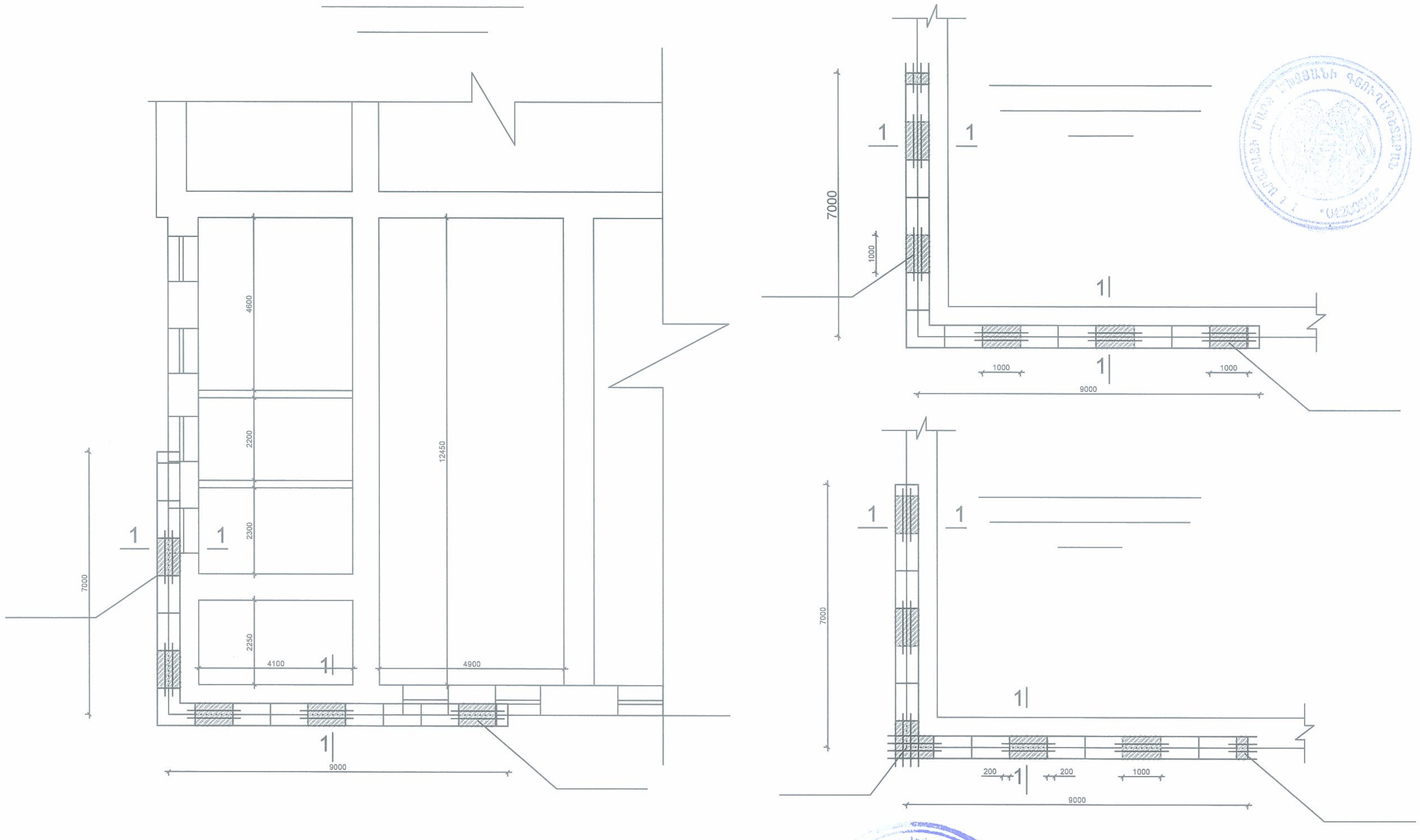

		ՀՀ ԱՐԱՐԱՏԻ ՄԱՐԶԻ ԱՆ ՀԱՄԱՅՆՔԻ ՄՇԱԿՈՒՅԹԻ ՏԱՆ		
ՏՆՕՐԵՆ				
ԿԱՏԱՐԵՑ	Ա.ԳԵՎՈՐԳՅԱՆ	ՃԱՐՏԱՐԱՊԵՏԱՇԻՆԱՐԱՐԱԿԱՆ ՄԱՍ	ՓՈՒԼ	ԹԵՐԹ	ԹԵՐԹԵՐ
			ԱՆ	ՃՇ-4	9
		ՀԻՄՔԵՐԻ ՈՒԺԵՂԱՑՄԱՆ ՀԱՏԱԿԱԳԻԾ / 1,2,3փուլ/:	" ՀԵՐՄԵՍ " ՍՊԸ		

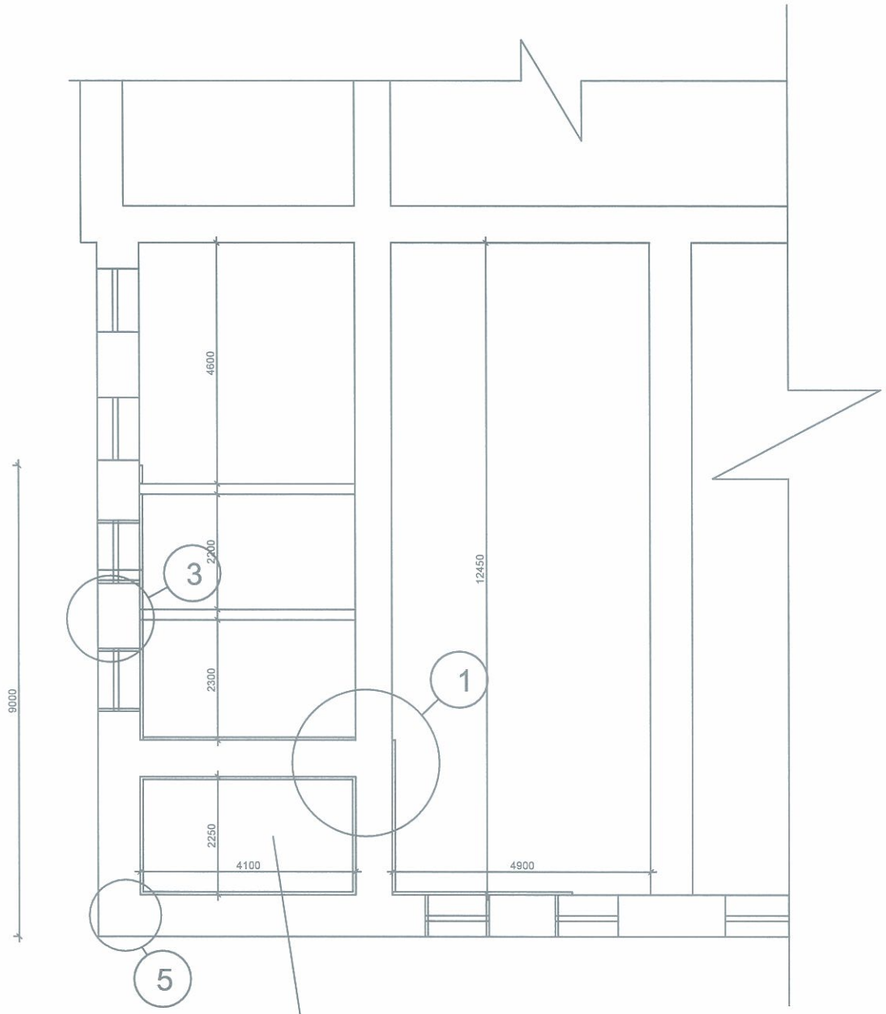

Աստիճանավանդակ

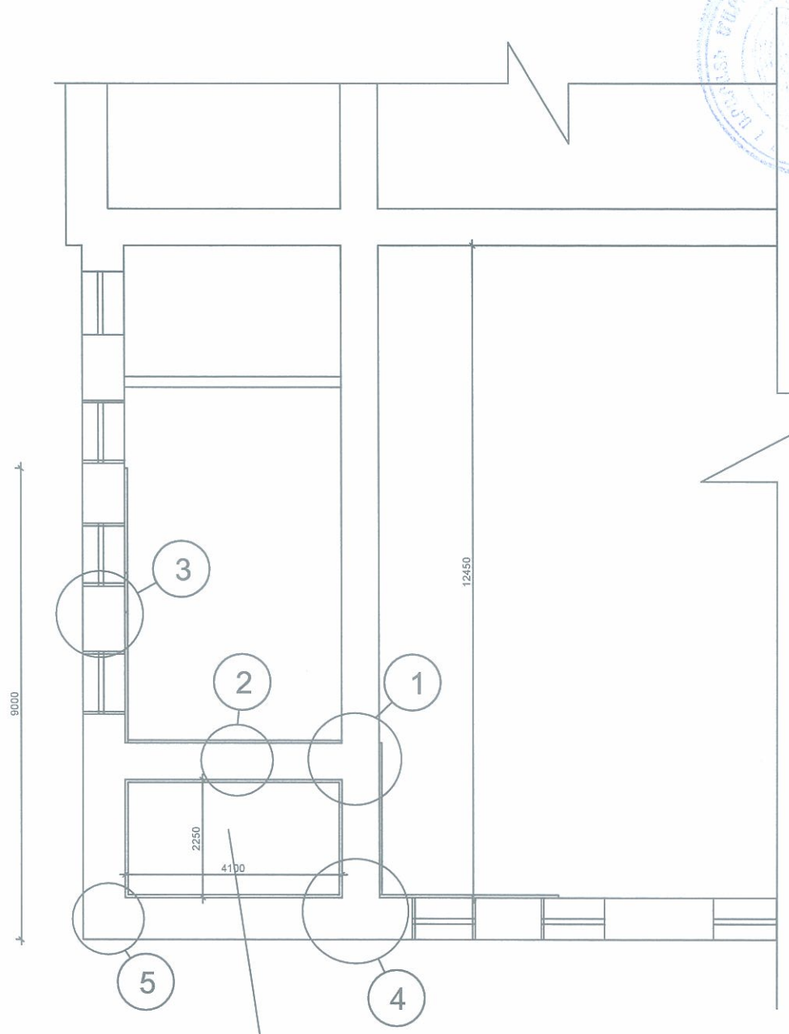

Աստիճանավանդակ

		ՀՀ ԱՐԱՐԱՏԻ ՄԱՐԶԻ ԱՆ ՀԱՄԱՅՆՔԻ ՄՇԱԿՈՒՅԹԻ ՏԱՆ		
ՏՆՕՐԵՆ.		ճարտարապետաշինարարական մաս	ՓՈՒԼ	ԹՈՒՂԹ	ԹԵՐԹԵՐ
ԿՏԱՐԵՑ	Ս. ԳԵՎՈՐՉՅԱՆ		ԱՆ	ճՇ-5	9
		ՊԱՏԵՐԻ ՈՒԺԵՂԱՑՄԱՆ ՀԱՏԱԿԱԳԻԾ:	" ՀԵՐՄԵՍ " ՍՊԸ	

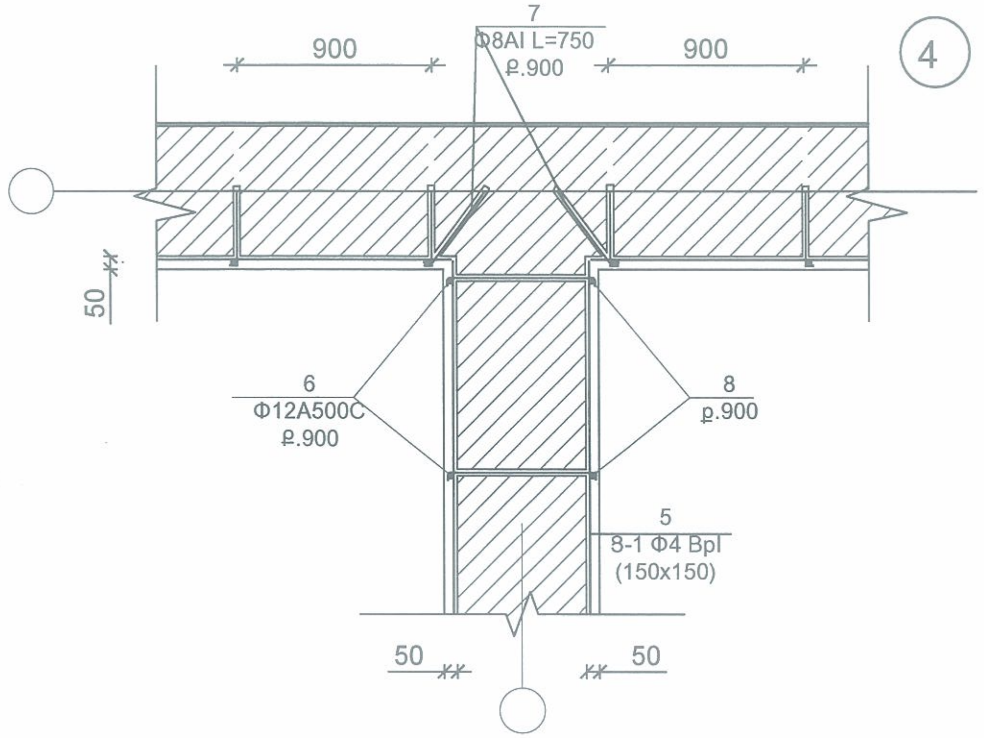

ՆՅՈՒԹԱԾԱԽՍ

1. Ф4 Bpl (150x150)` 292քմ
2. ՄԱՆՐԱՀԱՏԻԿ ԲԵՏՈՆB15` 13.64խմ
3. ՇԱՂԱՓԵԼ ԱՆՑՔ Ф12մմ` 412 հատ
4. ԼԱՏԵՔՍԱՅԻՆ ՆԵՐԿ պատեր` 260քմ
5. ԼԱՏԵՔՍԱՅԻՆ ՆԵՐԿ աստիճան` 32քմ

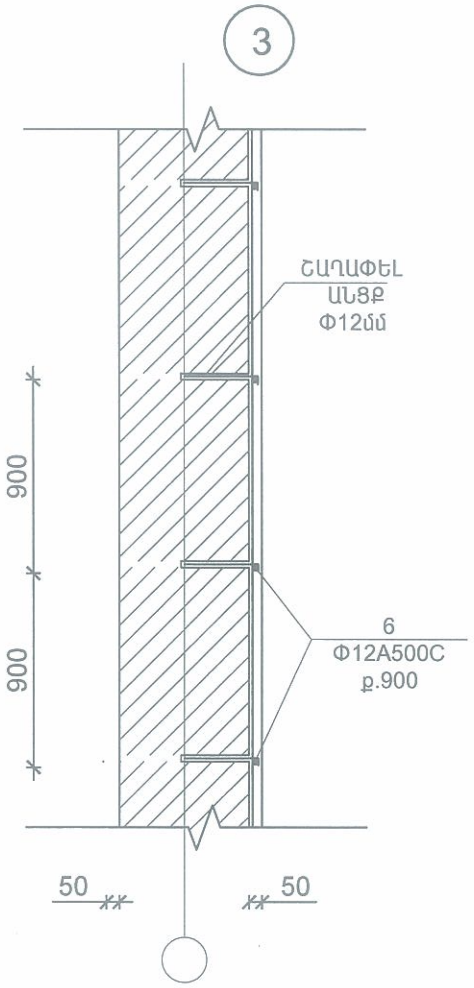

ԾԱՆՈԹՈՒԹՅՈՒՆ

1. ՈՒԺԵՂԱՑՎՈՂ ՊԱՏԻ ՔԱՐԵՐԻ ԿԱՐԱՆՆԵՐԸ ԲԱՑԵԼ 15մմ ՉԱՓՈՎ, ՄԱՔՐԵԼ ՍՎԱՂԻՑ ԵՎ ՓՈՇՈՒՑ:
2. ՄԻՆՉԵՎ ՊԱՏԵՐԻ ՎՐԱ ԱՄՐԱՆԱՑԱՆՑԵՐԸ ՏԵՂԱԴՐԵԼԸ ԱՌԿԱ ՃԱՔԵՐԸ ԵՎ ԴԱՏԱՐԿՈՒԹՅՈՒՆՆԵՐԸ ՆԵՐԱՐԿԵԼ ՊՈԼԻՄԵՐՇԱՂԱԽՈՎ :
3. ՇԱՂԱՓԵԼ ԱՆՑՔԵՐ ՊԱՏԵՐՈՒՄ ԸՆԴՈՒՆԵԼՈՎ 14մմ-ԻՑ ՄԻՆՉԵՎ 16մմ, ԱՆՑՔԵՐԸ ԲԱՑԵԼ ՔԱՐԻ ԿԱՐԱՆԻՑ ՈՐՈՇԱԿԻ ԹԵՔՈՒԹՅԱՄԲ:
4. ՄԱՔՐԱԾ ԱՆՑՔԵՐՈՒՄ ՍՐՍԿԻՉԻ ՕԳՆՈՒԹՅԱՄԲ ՆԵՐԱՐԿԵԼ ՊՈԼԻՄԵՐՇԱՂԱԽ, ԱՊԱ ՏԵՂԱԴՐԵԼ ՆԱԽԱՊԵՍ ՊՈԼԻՄԵՐՇԱՂԱԽՈՎ ՊԱՏԱԾ ԱՄՐԱՆԱՅԻՆ ԽԱՐԻՍԽՆԵՐ (Ф10) :
5. ՊԱՏԵՐԻ ՃՆՇԱԾԵՓՄԱՆ ՀԱՄԱՐ ՑԵՄԵՆՏԱՅԻՆ ՇԱՂԱԽԻ ՀԱՍՏՈՒԹՅՈՒՆԸ ԸՆԴՈՒՆԵԼ 50մմ, ԻՍԿ ԱՄՐՈՒԹՅՈՒՆԸ` M100 դասանիշի:

		ՀՀ ԱՐԱՐԱՏԻ ՄԱՐԶԻ ԱՆ ՀԱՄԱՅՆՔԻ ՄՇԱԿՈՒՅԹԻ ՏԱՆ			
ՏՆՕՐԵՆ					
ԿԱՏԱՐԵՑ	Ս.ԳԵՎՈՐԳՅԱՆ	ՃԱՐՏԱՐԱՊԵՏԱՇԻՆԱՐԱՐԱԿԱՆ ՄԱՍ	ՓՈՒԼ	ԹԵՐԹ	ԹԵՐԹԵՐ
		ՀԱՆԳՈՒՅՑՆԵՐ 3,4: ԾԱՆՈԹՈՒԹՅՈՒՆ:	ԱՆ	ՃՇ-7	9
			" ՀԵՐՄԵՍ " ՍՊԸ		

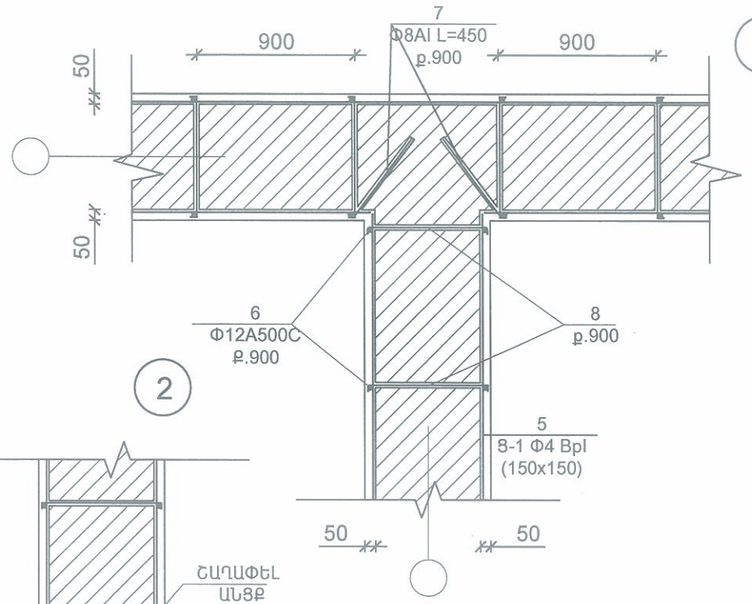

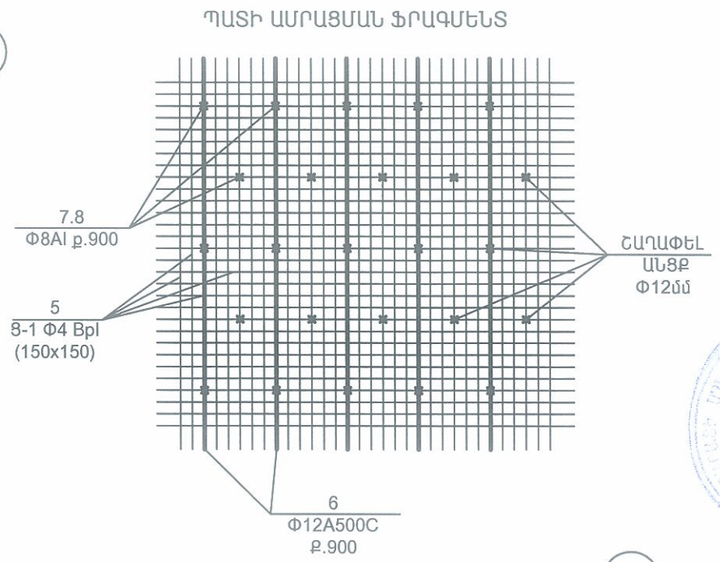

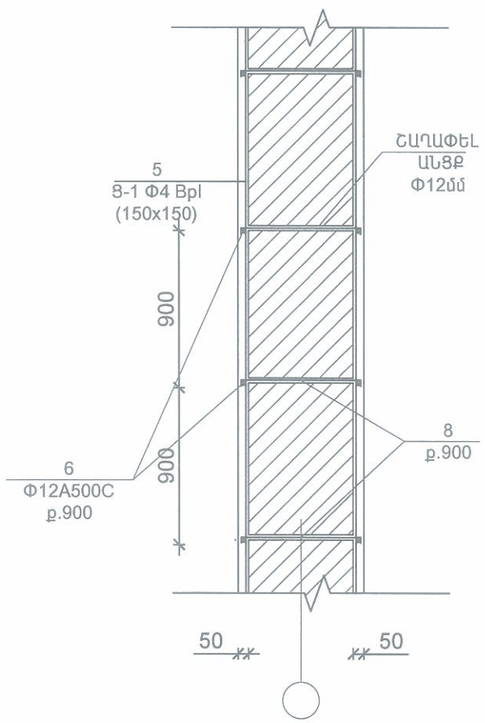

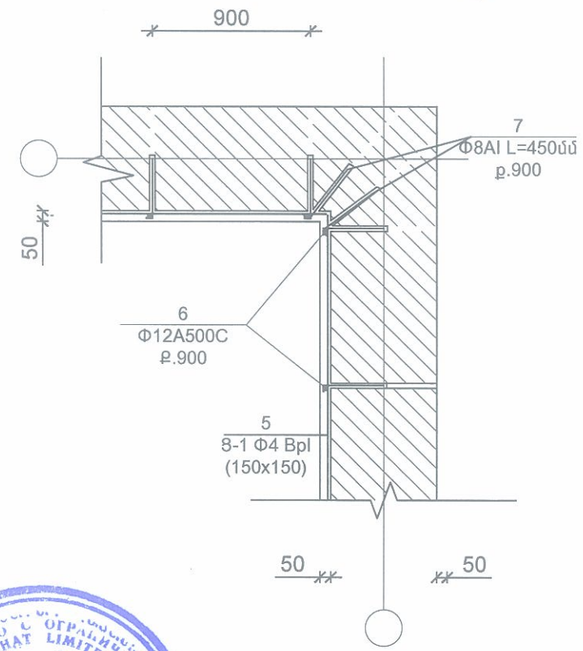

ՏՆՕՐԴ.	«ՀԵՐՄԵՍ» «ГЕРМЕС» «HERMES»		ՀՀ ԱՐԱՐԱՏԻ ՄԱՐԶԻ ԱՆ ՀԱՄԱՅՆՔԻ ՄՇԱԿՈՒՅԹԻ ՏԱՆ		
ԱՍՏԻՃ.	Ս.ԳԵՎՈՐՅԱՆ		ճարտարապետաշինարարական մաս	ՓՈՒԼ	թերթ	թերթեր
			ՀԱՆԳՈՒՅՑՆԵՐ 1,2,5: ՑԱՆՑ 1:	ԱՆ	ճշ-6	9
				" ՀԵՐՄԵՍ " ՍՊԸ		

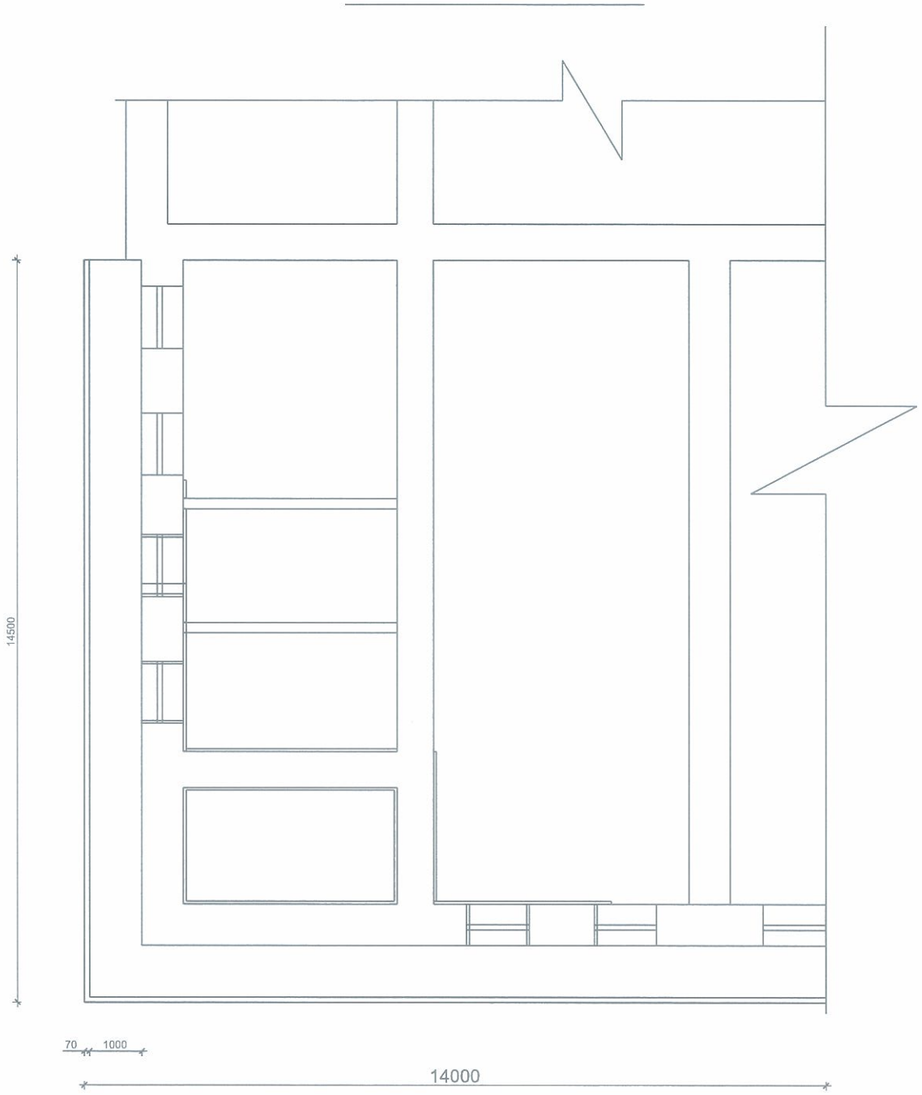

ՍԱԼՎԱԾՔ Մ 1:20

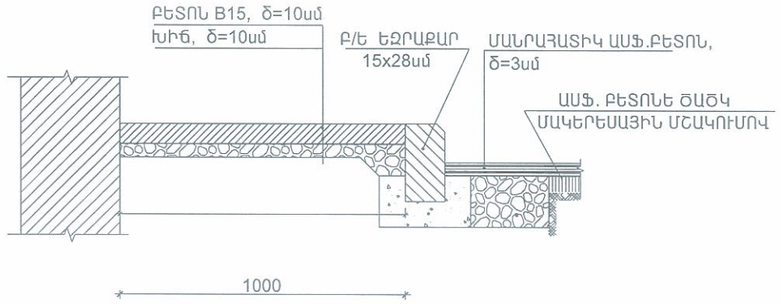

ՍԱԼՎԱԾՔ 28.5 ԳԾՄ

Աստիճանի ուժեղացման դրվագ

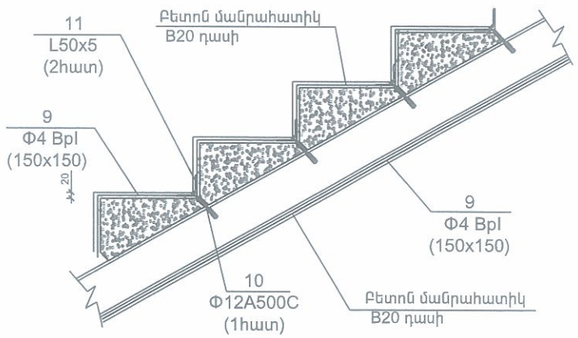

			ՀՀ ԱՐԱՐԱՏԻ ՄԱՐԶԻ ԱՆ ՀԱՄԱՅՆՔԻ ՄՇԱԿՈՒՅԹԻ ՏԱՆ		
ՏՆՕՐԵԱ			ճարտարապետաշինարարական մաս	ՓՈՒԼ	ԹՂԹՐԹ	ԹԵՐԹԵՐ
ԿԱՏԱՐԵՑ				ԱՆ	ճՇ-8	9
	Ն.ԳԵՎՈՐԳՅԱՆ		ՍԱԼՎԱԾՔԻ ՀԱՏԱԿԱԳԻԾ: ԱՍՏԻՃԱՆԻ ՈՒԺԵՂԱՑՈՒՄ:	" ՀԵՐՄԵՍ " ՍՊԸ	

ՇԻՆԱՐԱՐԱԿԱՆ ԱՇԽԱՏԱՆՔՆԵՐԻ ԺԱՄԱՆԱԿԱՑՈՒՅՑ

N.	ԱՇԽԱՏԱՆՔՆԵՐԻ ԱՆՎԱՆՈՒՄԸ	ԱՇԽԱՏԱՆՔԱՅԻՆ ՕՐԵՐ											
		20օր	20օր	20օր	20օր	20օր	20օր	20օր	20օր	20օր	20օր	20օր	20օր
1.	ՏԱՐԱԾՔԻ ՆԱԽԱՊԱՏՐԱՍՏՈՒՄ, ՀՈՂԱՅԻՆ ԱՇԽԱՏԱՆՔՆԵՐ												
2.	ՀԻՄՔԵՐԻ ՓՈՍՈՐԱԿՆԵՐԻ ՔԱՆԴՈՒՄ, ՀԻՄՔԵՐԻ ԲԵՏՈՆԱՑՈՒՄ												
3.	ՀՈՂԻ ՀԵՏԼԻՑՔ,ՀԱՐԹԵՑՆՈՂ ՇԵՐՏԻ ԻՐԱԿԱՆԱՑՈՒՄ												
4.	ՊԱՏԵՐԻ ՈՒԺԵՂԱՑՈՒՄ												
5.	ԱՍՏԻՃԱՆԱԿԱՆԴԱԿԻ ՈՒԺԵՂԱՑՈՒՄ												
6.	ՀԱՐԴԱՐՄԱՆ ԱՇԽԱՏԱՆՔՆԵՐԻ ԻՐԱԿԱՆԱՑՈՒՄ												
7.	ՏԱՐԱԾՔԻ ԲԱՐԵԿԱՐԳՈՒՄ												

ՇԻՆԱՐԱՐԱԿԱՆ ԱՇԽԱՏԱՆՔՆԵՐԻ ԻՐԱԿԱՆԱՑՄԱՆ ՏԵՎՈՂՈՒԹՅՈՒՆԸ՝ 240 ՕՐ

ԿԱՌՈՒՑԱՊԱՏՈՂ՝ Մխչյանի համայնքապետարան

		ՀՀ ԱՐԱՐԱՏԻ ՄԱՐԶԻ ԱՆ ՀԱՄԱՅՆՔԻ ՄՇԱԿՈՒՅԹԻ ՏԱՆ			
ՏՆՕՐԵՆ					
ԿԱՏԱՐԵՑ		ՃԱՐՏԱՐԱՊԵՏԱՇԻՆԱՐԱՐԱԿԱՆ ՄԱՍ	ՓՈՒԼ	ԹԵՐԹ	ԹԵՐԹԵՐ
	Ղ.ԳԵՎՈՐԳՅԱՆ	ՇԻՆԱՐԱՐԱԿԱՆ ԱՇԽԱՏԱՆՔՆԵՐԻ ԺԱՄԱՆԱԿԱՑՈՒՅՑ:	ԱՆ	ՃՇ-9	9
			" ՀԵՐՄԵՍ " ՍՊԸ		